INDUSTRIAL REX LTDA.
RUA DUQUE DE CAXIAS 652 – BRAÇO DO TROMBUDO – S.C.
FONE: (47) 547–0122 – E–Mail: rex@rex.com.br

PORCA SEXTAVADA DE TORQUE

NOTA:
CLASSE (MATERIAL): _____
TRATAMENTO TÉRMICO: _____
ACABAMENTO: _____
ROSCA: DIN 13 6H

GRAVAR GRAU DE RESISTÊNCIA/FABRICANTE

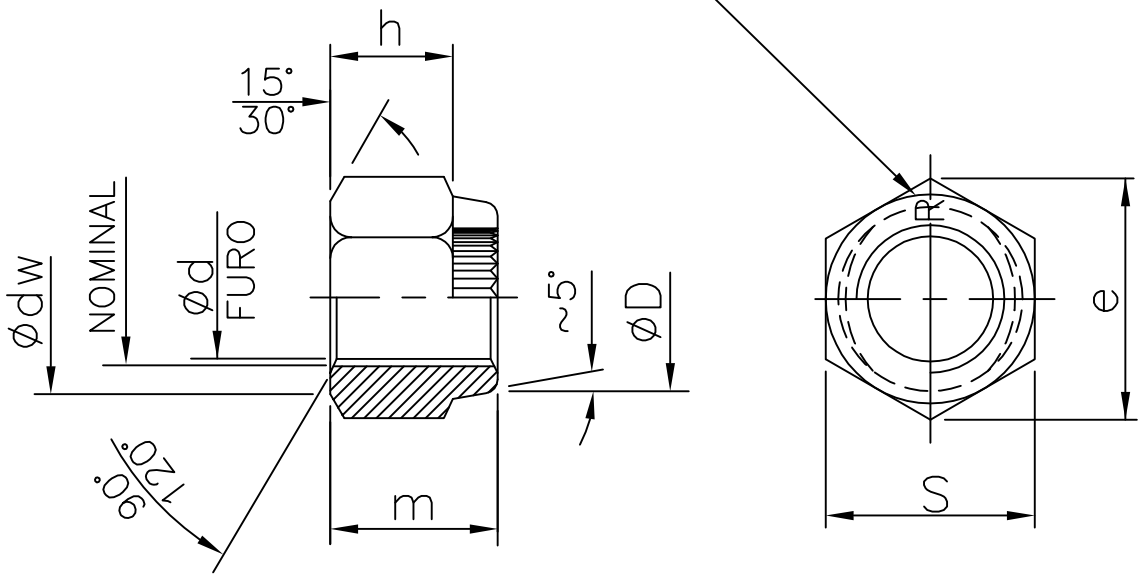

REV.	MODIFICACAO	APROV.	DATA

ESC: S/E	NOME	DATA	DESENHO N°: 1.15.1.067
PROJETO			
DESENHO	SIDNEI	28/08/13	FOLHA: 01/01
APROVADO	ERNANI	28/08/13	

NOMIMAL		M8x1.00	M10x1.25	M14x1.50
S	MIN.	12.73	16.73	21.67
	MAX.	13.00	17.00	22.00
h	MIN.	5.50	6.50	9.50
	MAX.	6.00	7.50	11.00
m	MIN.	8.50	10.50	14.50
	MAX.	9.00	11.00	15.00
e	MIN.	14.38	18.90	24.49
dw	MIN.	11.60	15.60	20.50
D	MIN.	12.00	16.00	21.00
	MAX.	12.40	16.40	21.40
d	MIN.	6.92	8.68	12.38
	MAX.	7.15	8.91	12.67