Esc. 1:1

PEÇA COMPRADA

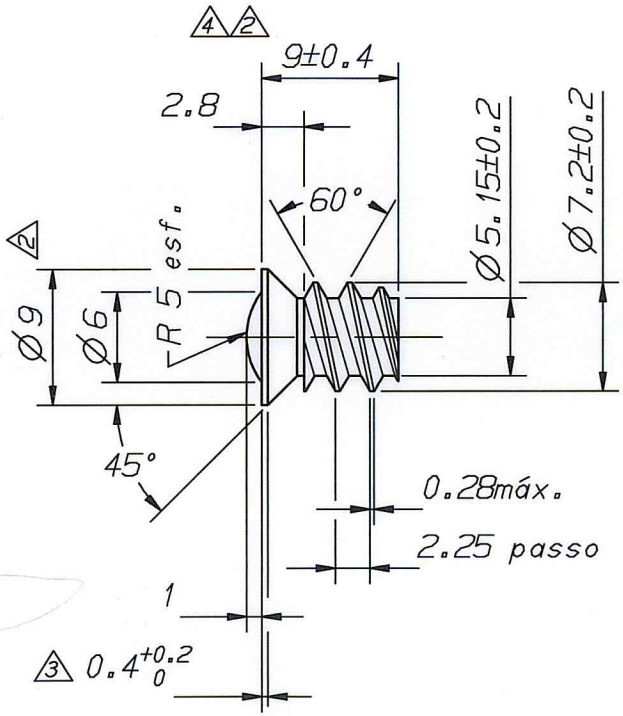

- Oleada
- Isenta de rebarbas
- Tolerâncias não indicadas: ±0.2, ±0.2°

Nº	DATA	MODIFICAÇÕES	NOME	APROV.
1	13.10.82	CD-0790		
2	14.12.82	CD-0800		
3	23.09.83	CD-0885		
4	10.04.95	CD-2134 CAMILA	ROBSON	

ALTERAR SOMENTE NO CAD

ESTA CÓPIA É DE PROPRIEDADE EXCLUSIVA DA DANA INDUSTRIAL S/A NÃO PODENDO DE FORMA ALGUMA SER USADA EM PREJUIZO DE SEUS INTERESSES. É PROIBIDA SUA REPRODUÇÃO OU ENTREGA A SIMILARES E TAMBÉM OS ABUSOS, QUER POR PARTE DO DESTINATÁRIO, QUER POR PARTE DE TERCEIROS, TERÃO COMO CONSEQUÊNCIAS AS PENAS PREVISTAS PELA LEI.

DANA NAKATA

ESCALA	DESENHADO/DATA		
2 : 1	ROBSON / 31.05.2001		
	CONFERIDO: EDUARDO	APROVADO: HIDEO	VISTO

MATERIAL: SAE1010 ~ 1015

MATÉRIA PRIMA (mm)	MASSA (Kg)	MASSA DA PEÇA (Kg)
		0.0024

NOME: PARAFUSO DO CACHIMBO

NÚMERO: 71610 4744

REF.